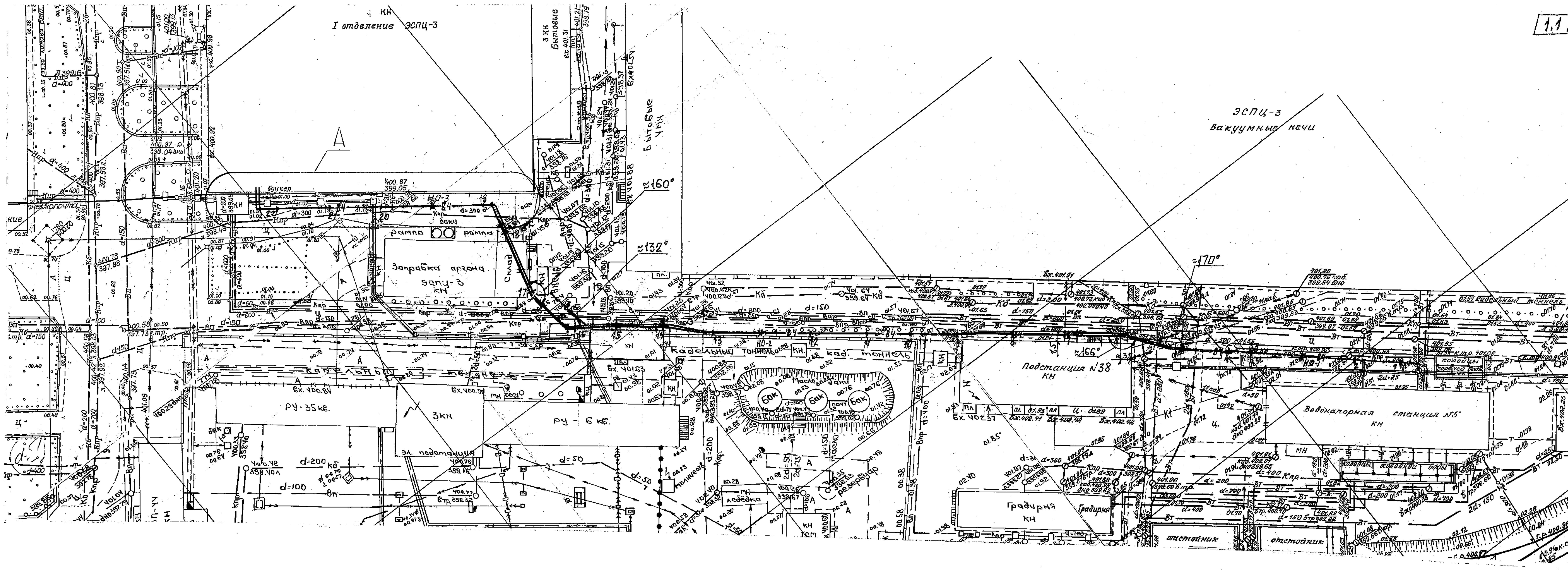


## 1-1 (1:20)

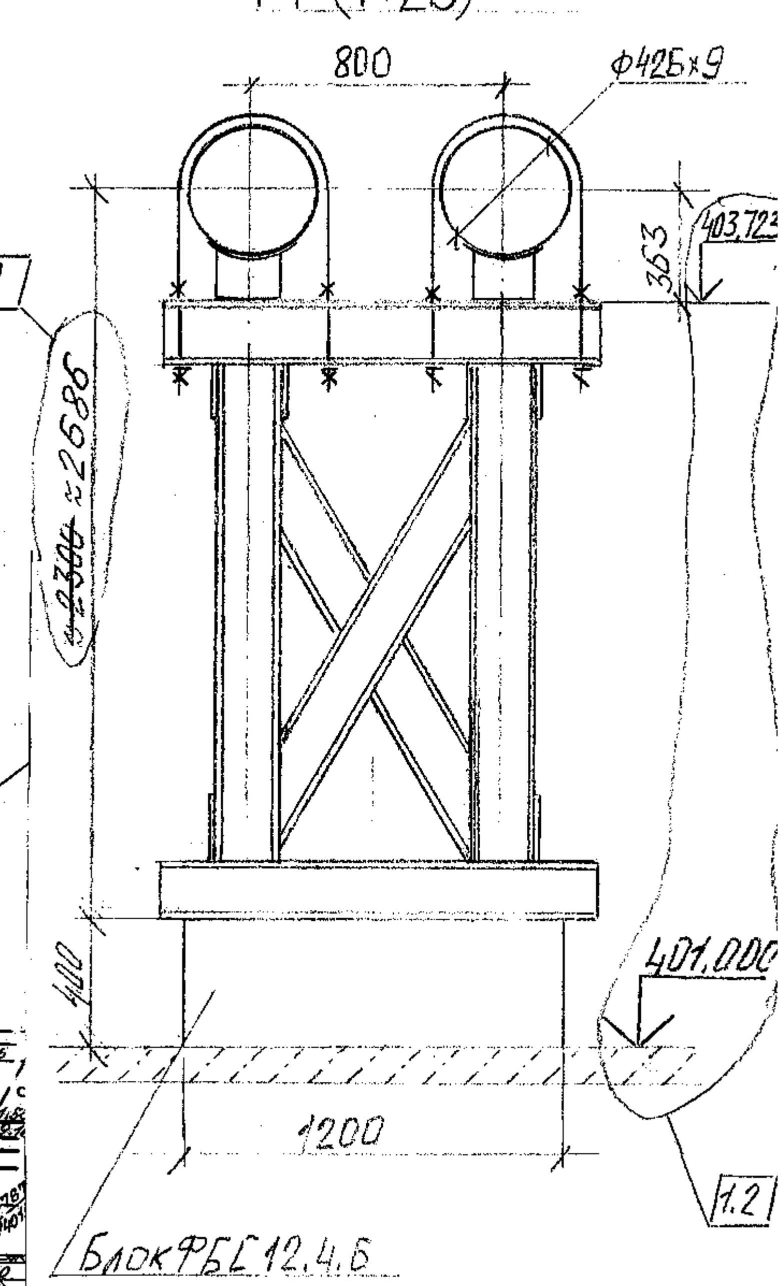


## А (1:100)

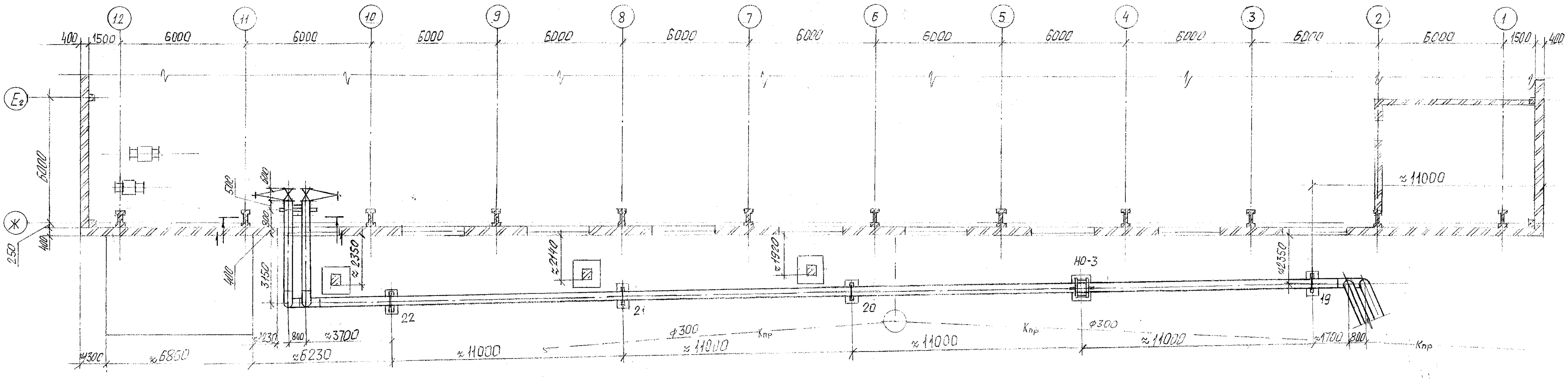


| Изм | Кол | Лист | №док | Подпись | Дата | 4000 - НЗ | | |
|---|---|---|---|---|---|---|---|---|
| | | | | | | ПСЦ. Насосная станция №5 | | |
| Разраб | Азманова | | | | 02.22 | Оборотное водоснабжение I отделения ЭСПЦ-3 | Стадия Р | Лист 2 / Листов |
| Утверд | Мазунин | | | | 02.22 | Ситуационный план, Узел А. Разрез 1-1 | ООО "ЗМЗ" ПКО | |

Формат А1

Инв.№ подл. | Подпись и дата | Взам. инв.№